1.Clamp foot
2.Phase barrier
3.Neutral busbar
4.Yoke insulation
5.Core
6.Winding
7.Phase busbar
8.Core clamp assembly

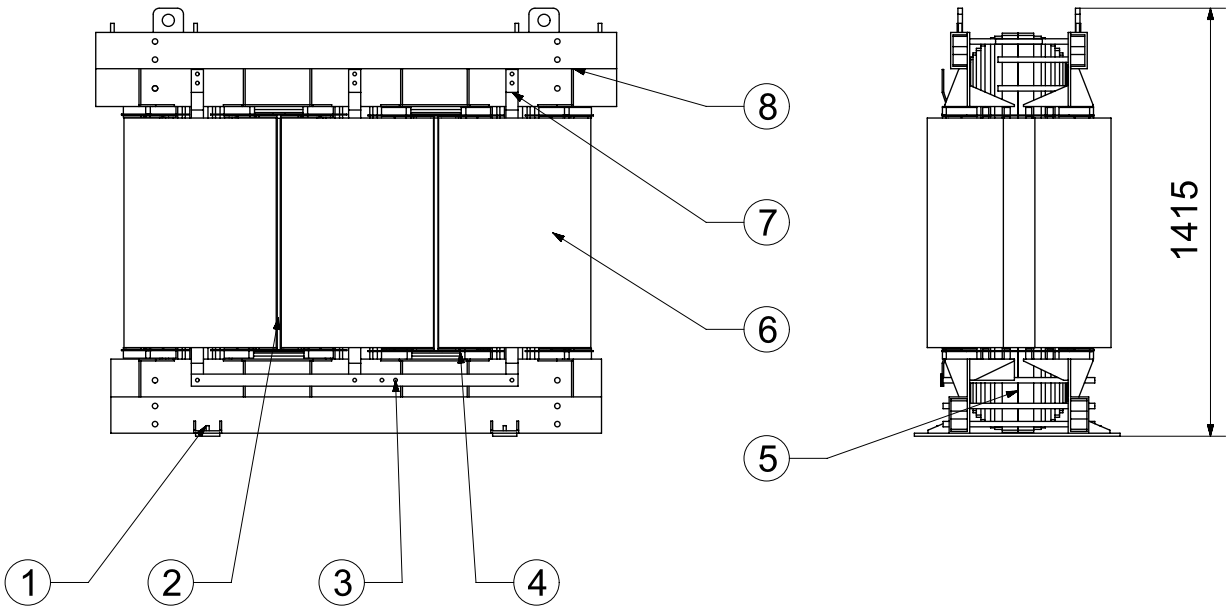

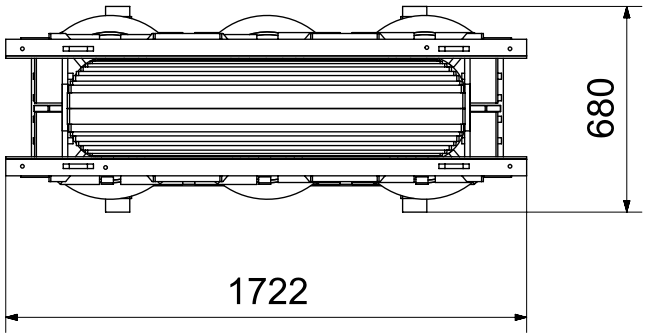

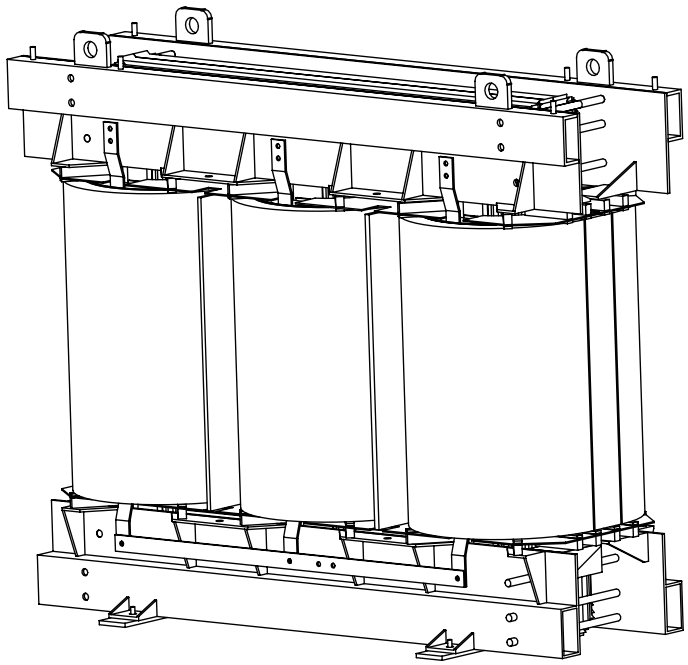

Cad:	N.H.Hoang			Product: 3750kVA PAD_MOUNTED TRANSFORMER 24.9/4.16	
Check:	V.T.Binh			Tên bản vẽ/Description :	Số bản vẽ/Draw no:
Approve:	M.N.Trinh			ACTIVE PART	Tỷ lệ/Scale:
HAVEC					Số lượng(Quantily):
VIETNAM ELECTRICAL EQUIPMENT MANUFACTURING J.S.C					Note: